# E264

## SCHIENALINO - BACKREST - DOSSERET
## BEIFAHRER-RÜCKENLEHNE - RESPALDO

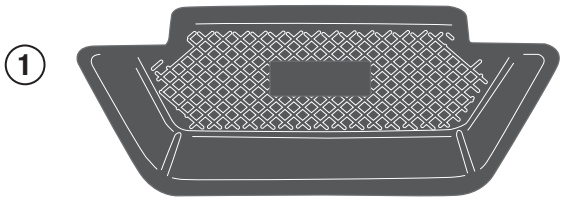


ATTENZIONE: PRIMA DI APPLICARE LO SCHIENALINO PULIRE ACCURATAMENE LA SUPERFICIE
ATTENTION: THOROUGHLY CLEAN THE CASE, BEFORE APPLYING THE BACKREST.
ACHTUNG: BEVOR SIE DAS RÜCKENPOLSTER AUFKLEBEN, REINIGEN SIE BITTE SORGFÄLTIG DIE OBERFLÄCHE DES KOFFERS
ATTENTION : AVANT D'APPLIQUER LE DOSSIER, NETTOYER SOIGNEUSEMENT LA SURFACE / ATENCIÓN: ANTES DE APLICAR EL RESPALDO, LIMPIE CUIDADOSAMENTE LA SUPERFICIE.
ATENÇÃO: ANTES DE APLICAR O ENCOSTO, LIMPE CUIDADOSAMENTE A SUPERFÍCIE

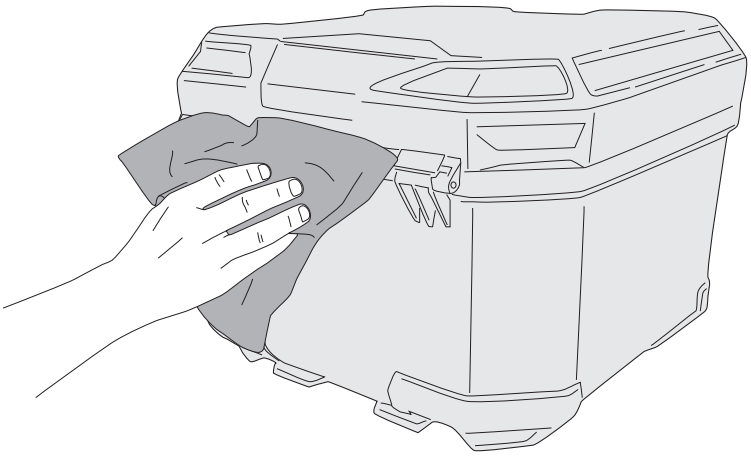

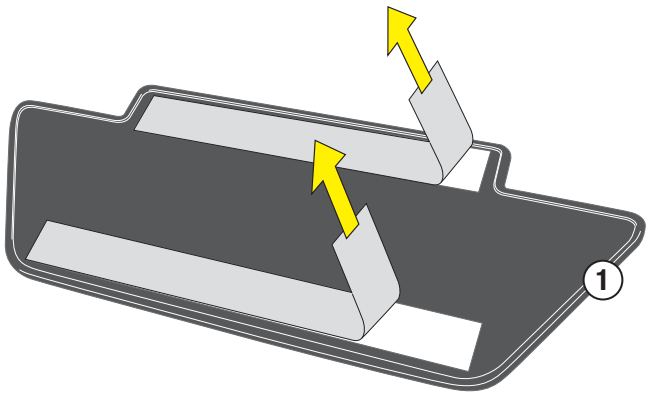


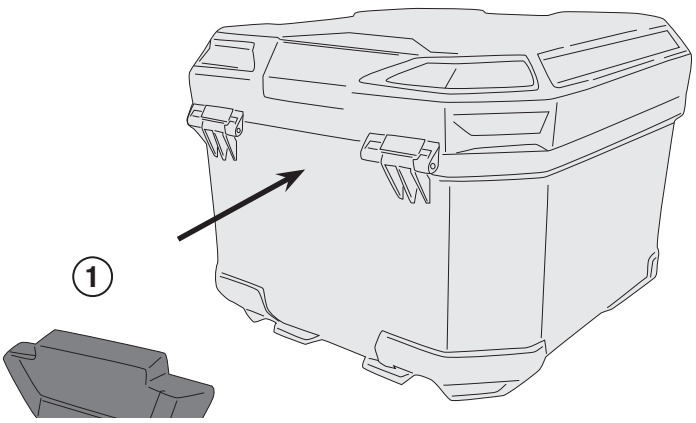


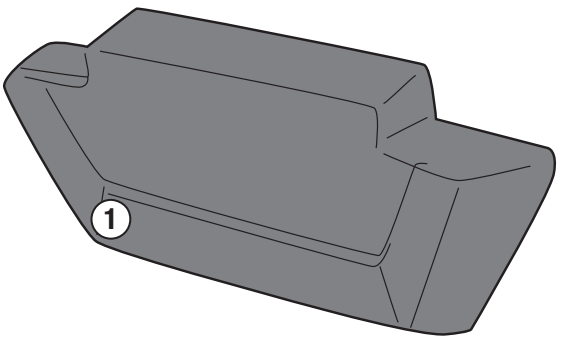


©Copyright 14/01/2026 LF-Rev00